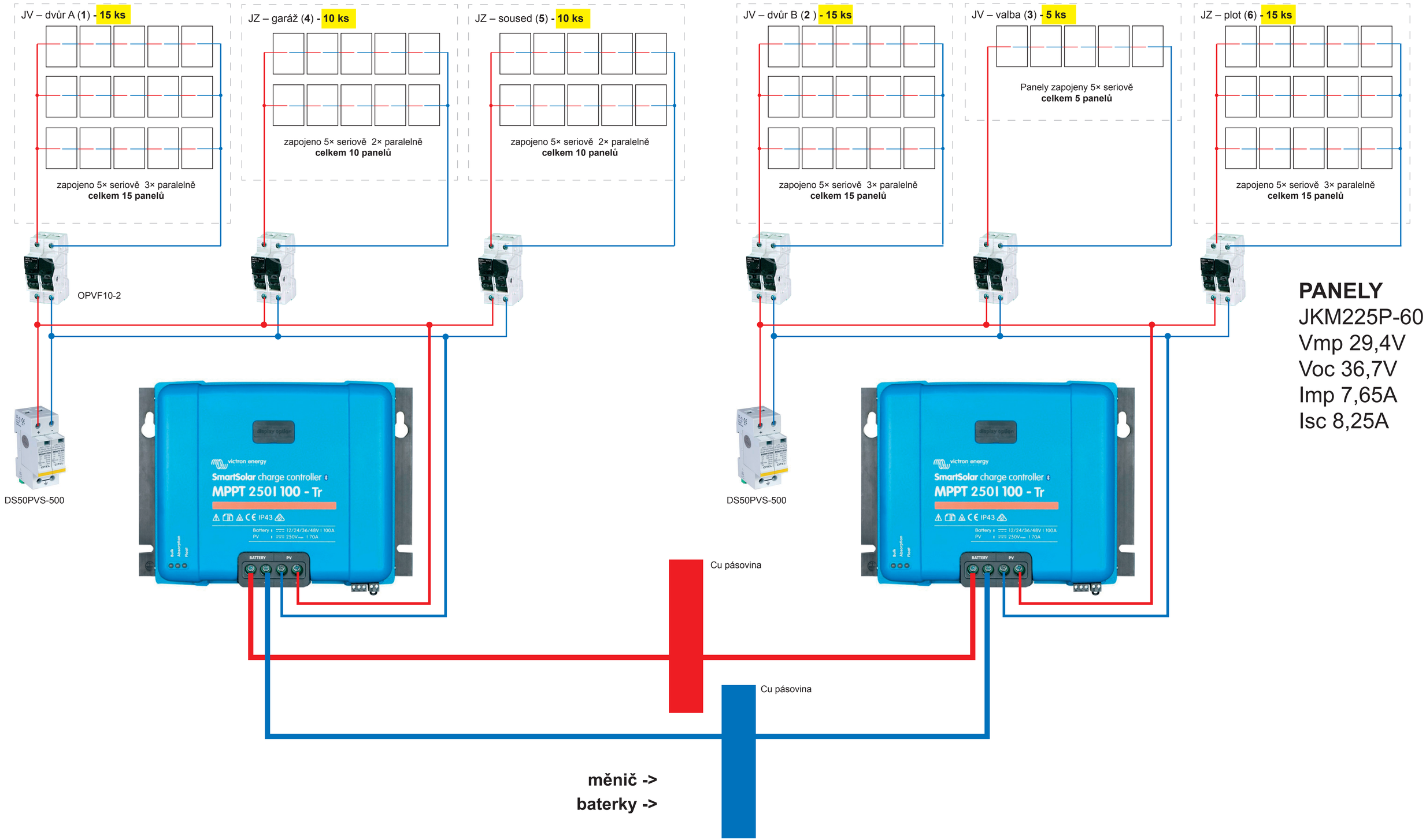
JV – dvůr A (1) - 15 ks
zapojeno 5× seriově 3× paralelně
celkem 15 panelů
JZ – garáž (4) - 10 ks
zapojeno 5× seriově 2× paralelně
celkem 10 panelů
JZ – soused (5) - 10 ks
zapojeno 5× seriově 2× paralelně
celkem 10 panelů
JV – dvůr B (2) - 15 ks
zapojeno 5× seriově 3× paralelně
celkem 15 panelů
JV – valba (3) - 5 ks
Panely zapojeny 5× seriově
celkem 5 panelů
JZ – plot (6) - 15 ks
zapojeno 5× seriově 3× paralelně
celkem 15 panelů
OPVF10-2
DS50PVS-500
DS50PVS-500
PANELY
JKM225P-60
Vmp 29,4V
Voc 36,7V
Imp 7,65A
Isc 8,25A
victron energy
SmartSolar charge controller
MPPT 250| 100 - Tr
IP43
BATTERY
PV
Cu pásovina
Cu pásovina
měnič ->
baterky ->